Kort 17

Spørgsmål 90

Pedalvandring, frigang, bremsepunkt og fuld bremsevirkning

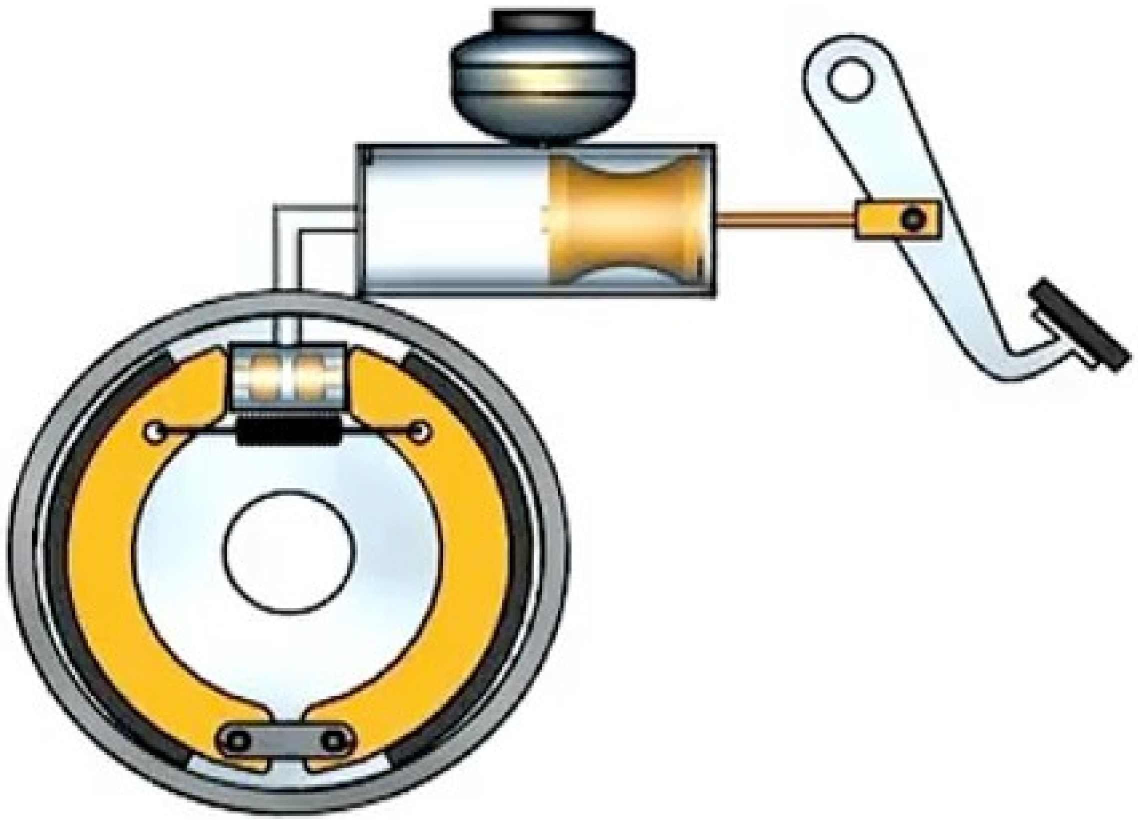

Kort 17

Spørgsmål 181

Overladelse af køretøj til personer, som er omfattet af ovenstående bestemmelser, og som er ude af stand til at føre køretøjet på betryggende måde

§

Kort 17

Spørgsmål 16

Sammenhængen mellem indøvelse af orienteringsfærdighed i teorilokale og under kørsel på vej

?

Kort 17

Spørgsmål 47

Udregne den nødvendige frie vejstrækning for en overhaling

?

Kort 17
Spørgsmål 126
Betydningen af korrekt køremåde af hensyn til brændstofforbruget

?